CELINE

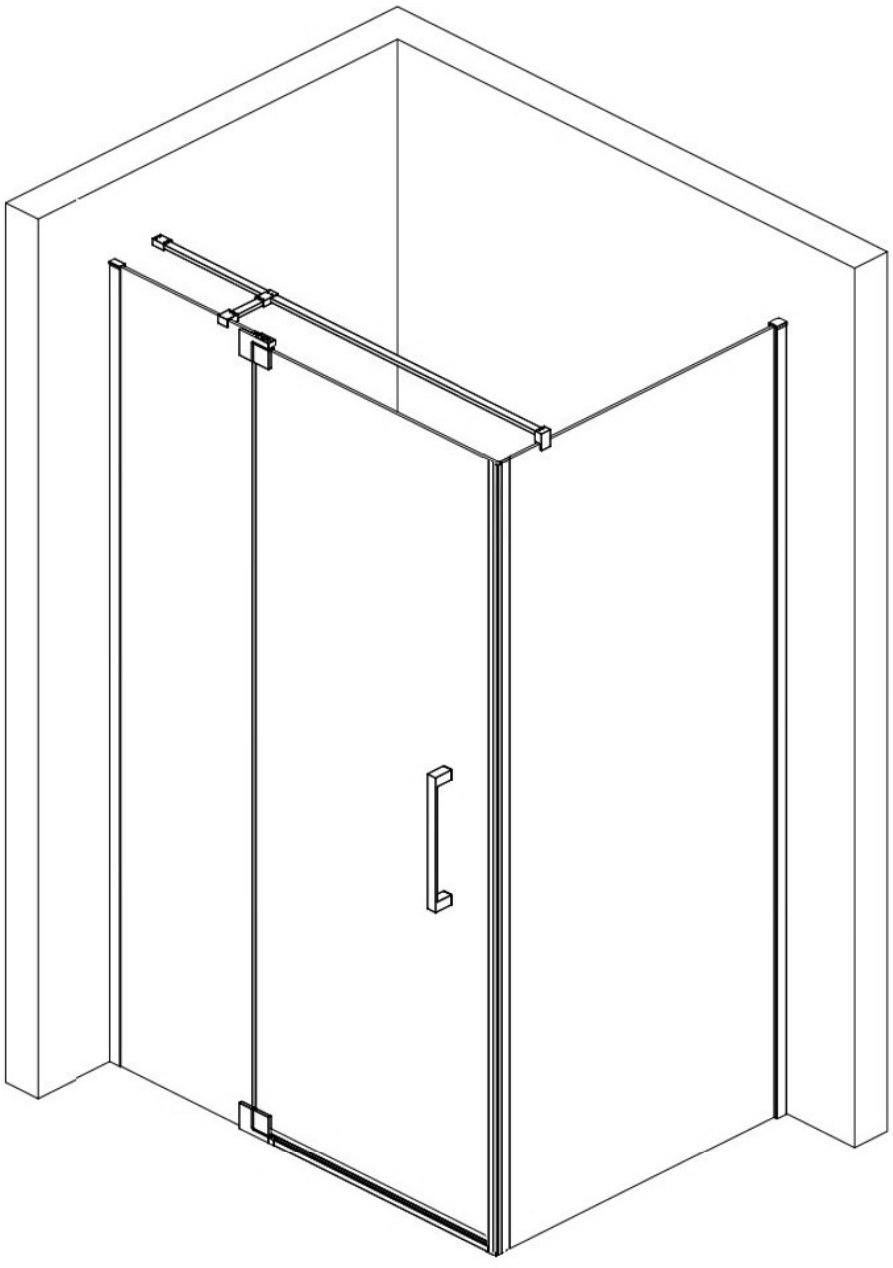







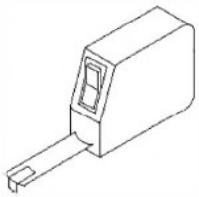



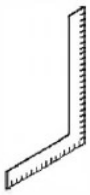



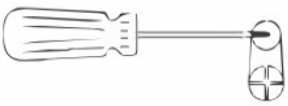





M2.5/M4

Ø2.8/Ø6/Ø8

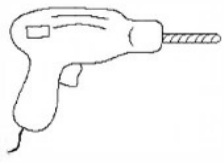

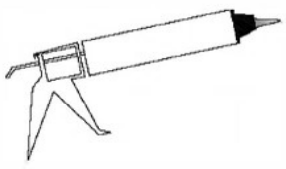

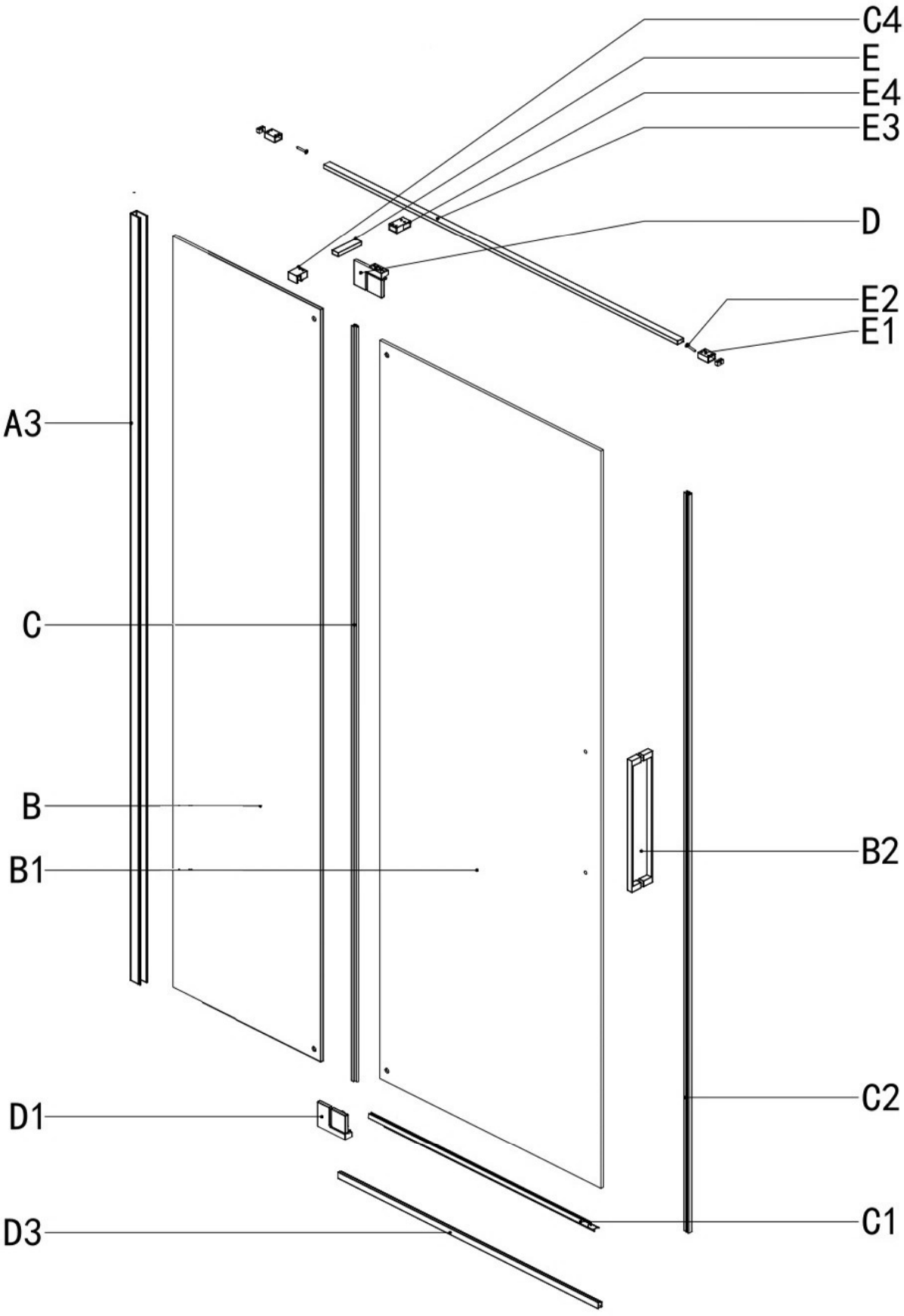
C4
E
E4
E3
D
E2
E1
A3
C
B
B1
B2
C2
D1
C1
D3

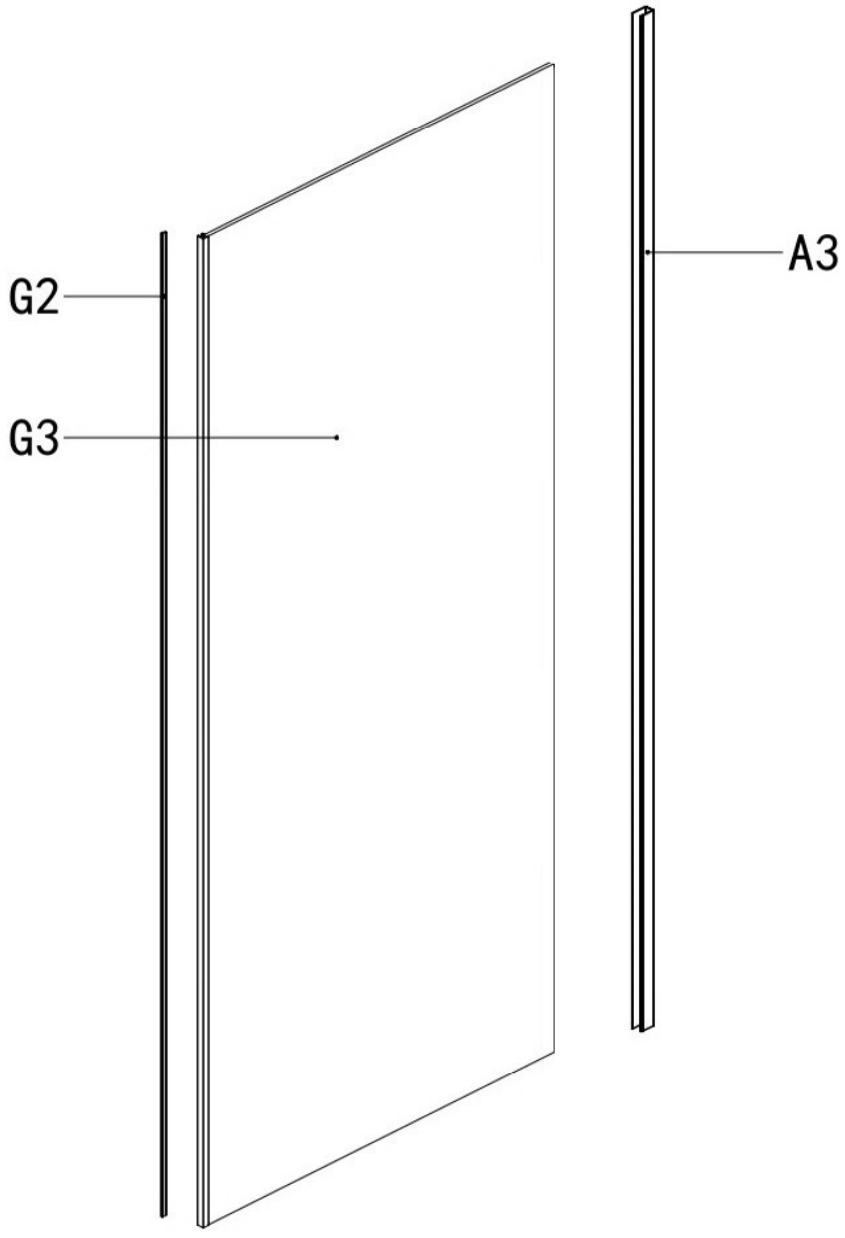
G2
G3
A3

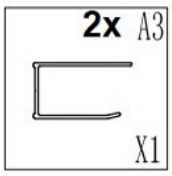
2x A3
X1

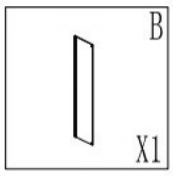
B
X1

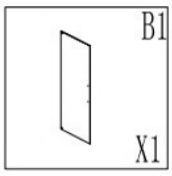
B1
X1

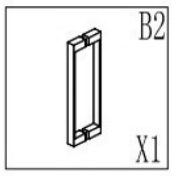
B2
X1

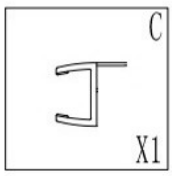
C
X1

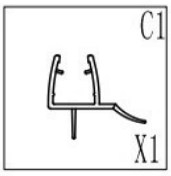
C1
X1

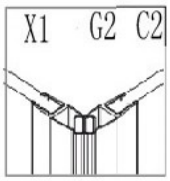
X1 G2 C2

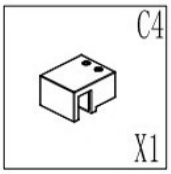
C4
X1

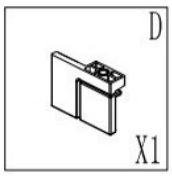
D
X1

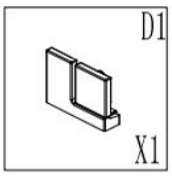
D1
X1

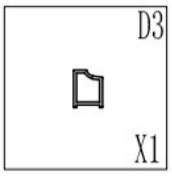
D3
X1

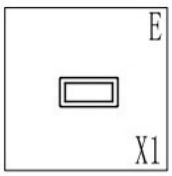
E
X1

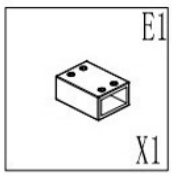
E1
X1


E2
ST3.9X40
X2

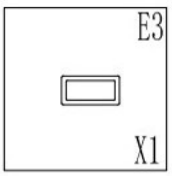
E3
X1

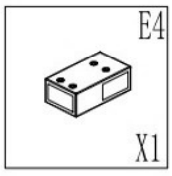
E4
X1

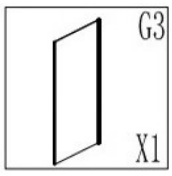
G3
X1

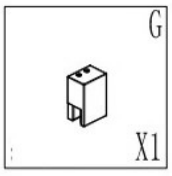
G
X1

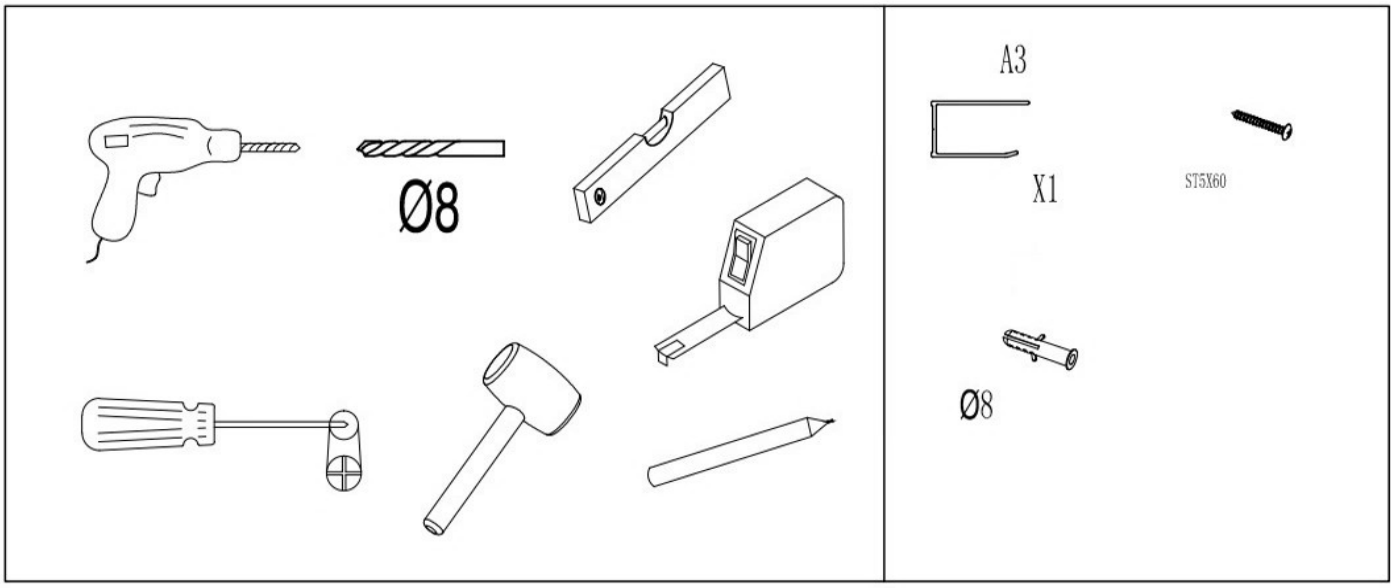
Ø8
A3
X1
ST5X60
Ø8

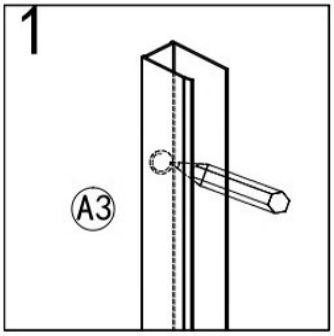
1
A3

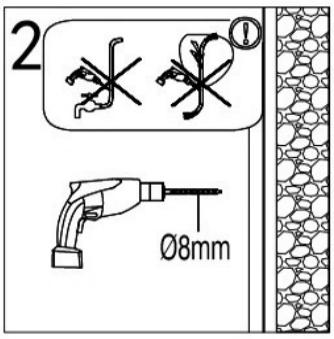
2
Ø8mm

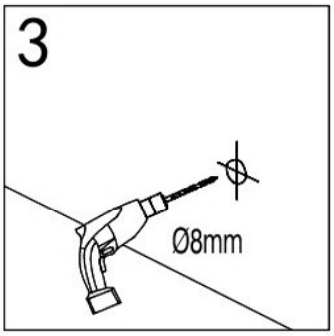
3
Ø8mm

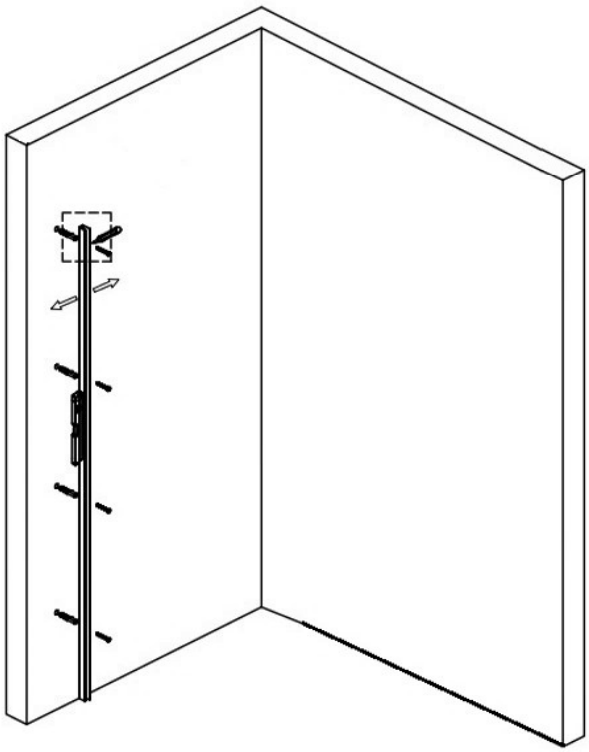

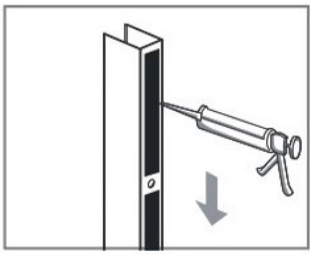

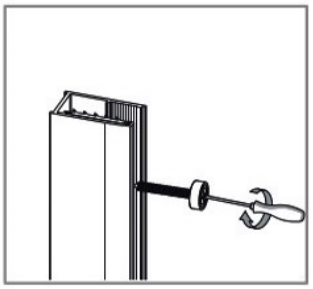

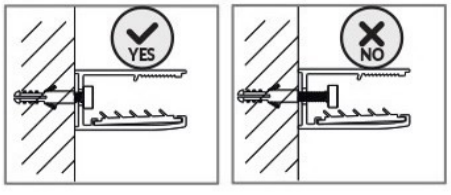
YES
NO

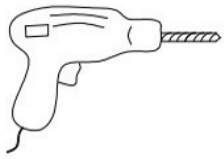



Ø2.8

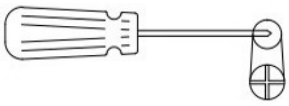

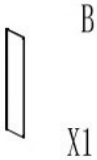

B

X1

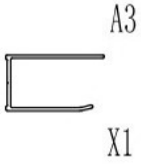

A3

X1

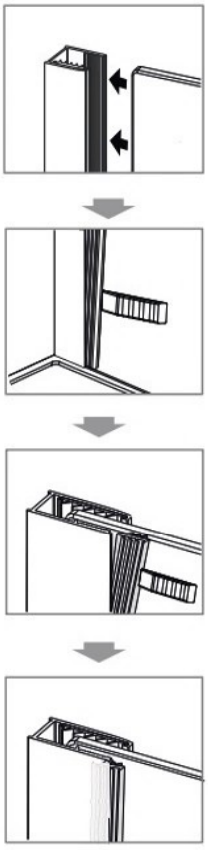

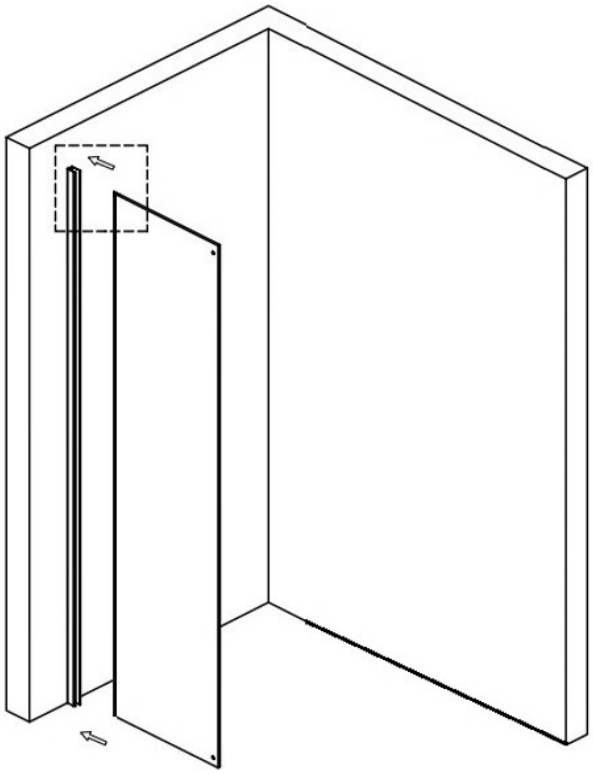

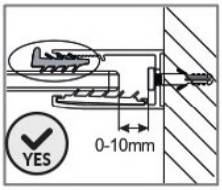

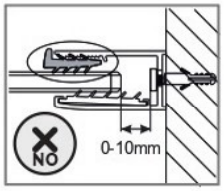

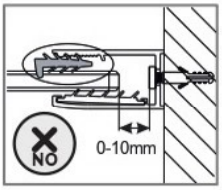

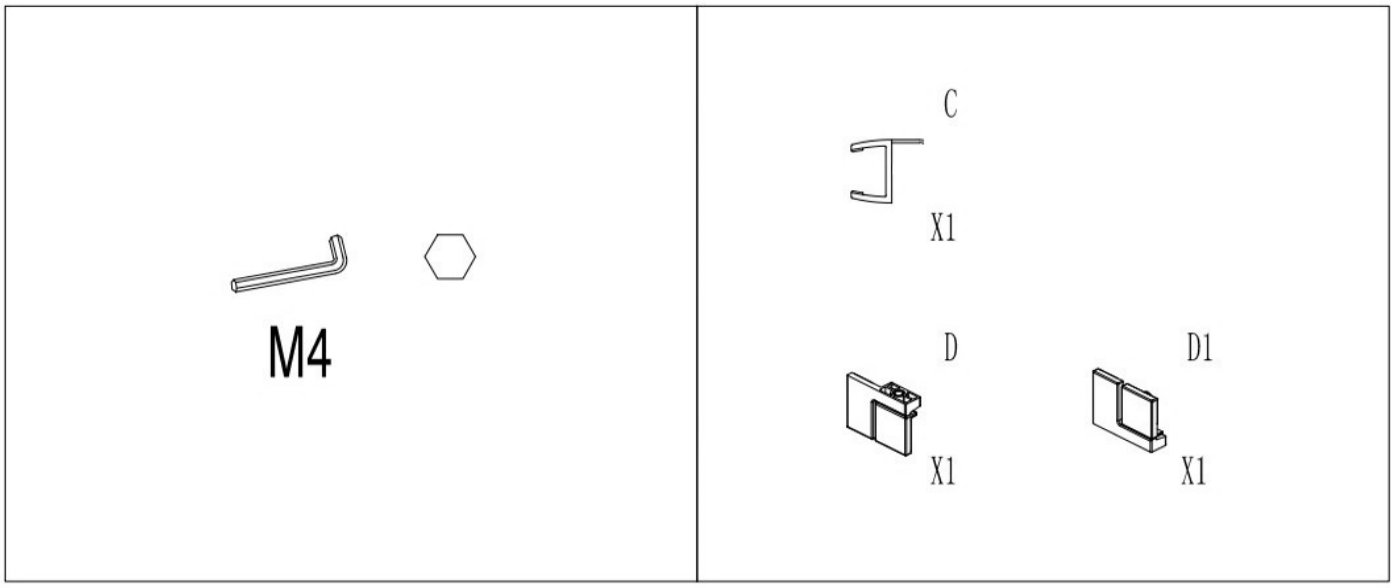
M4
C
X1
D
X1
D1
X1

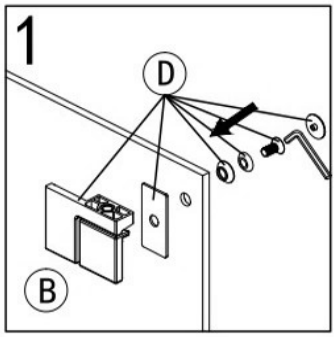
1
D
B

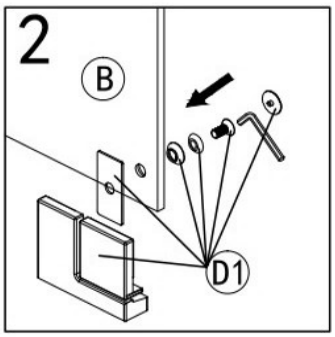
2
B
D1

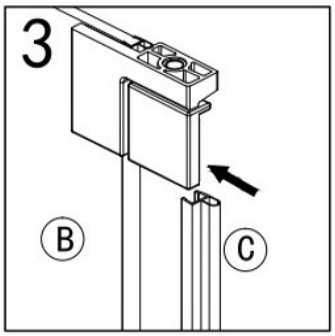
3
B
C

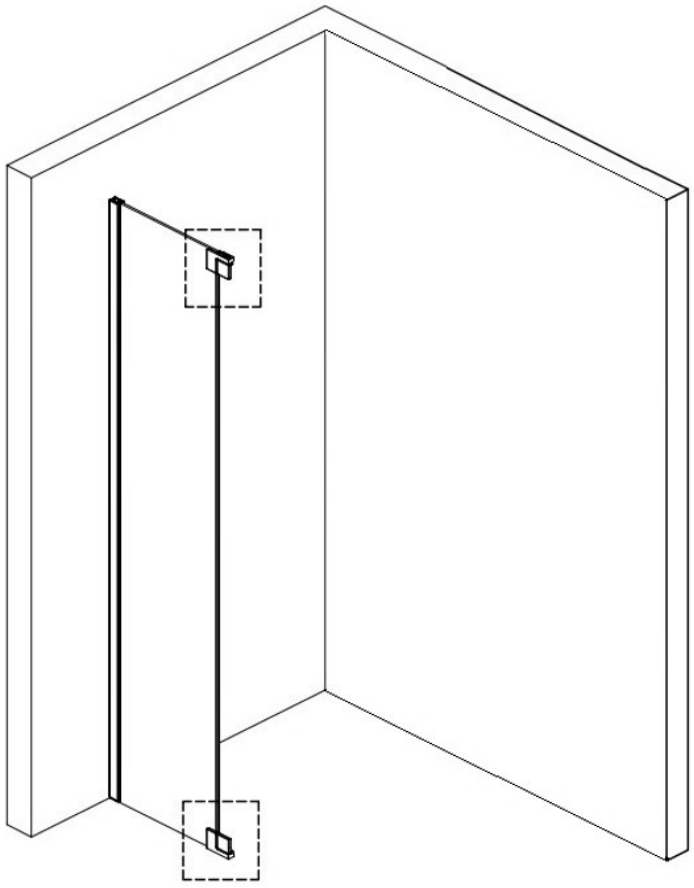



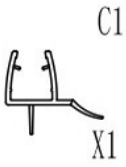
C1
X1

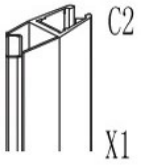
C2
X1

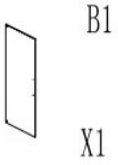
B1
X1

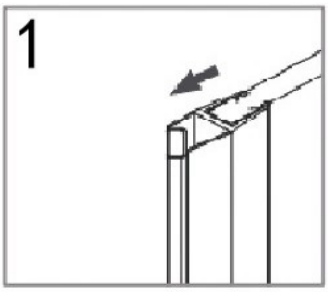
1

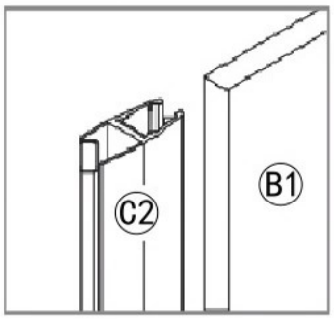
C2
B1

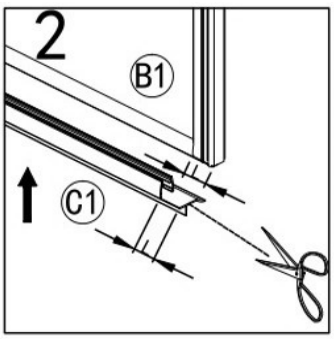
2
B1
C1

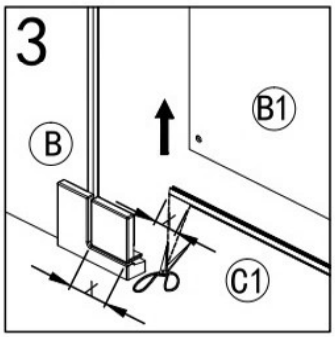
3
B
B1
C1

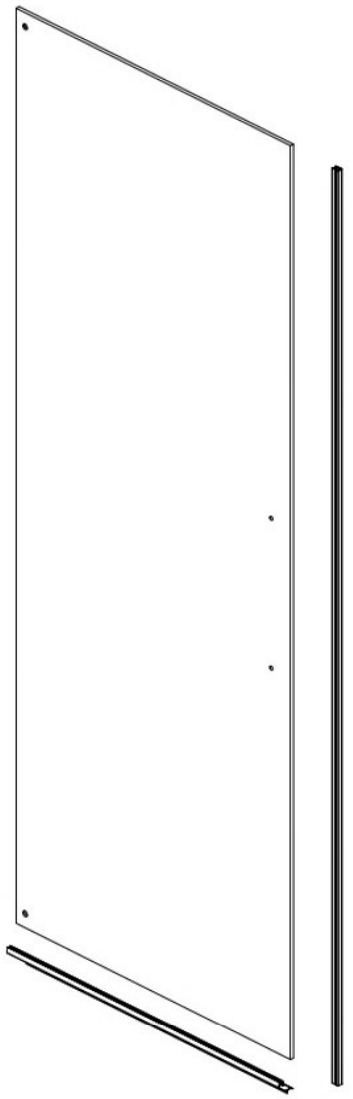

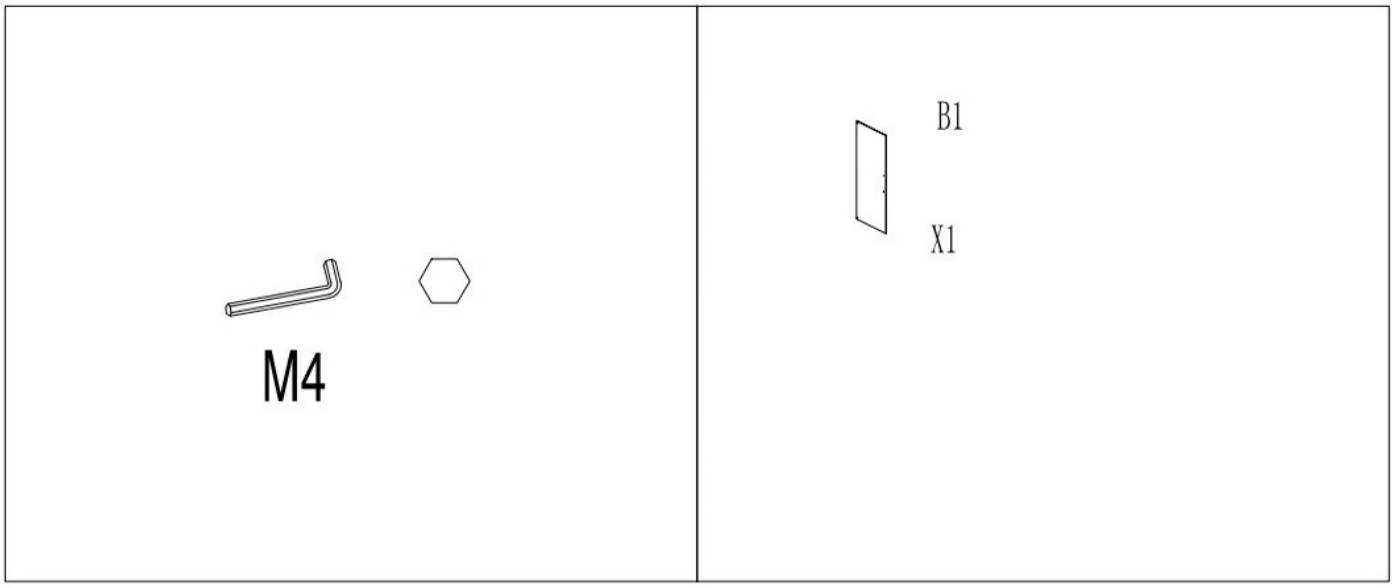
M4
B1
X1

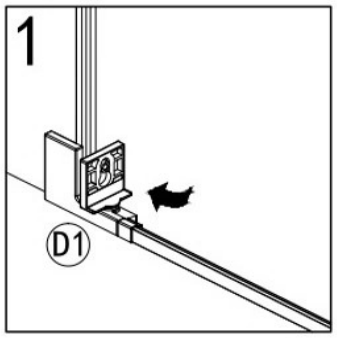
1
D1

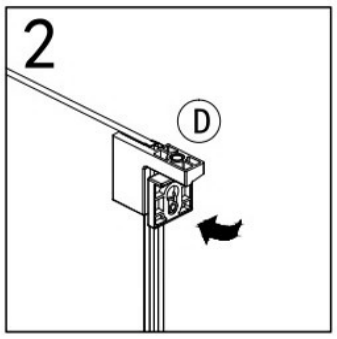
2
D

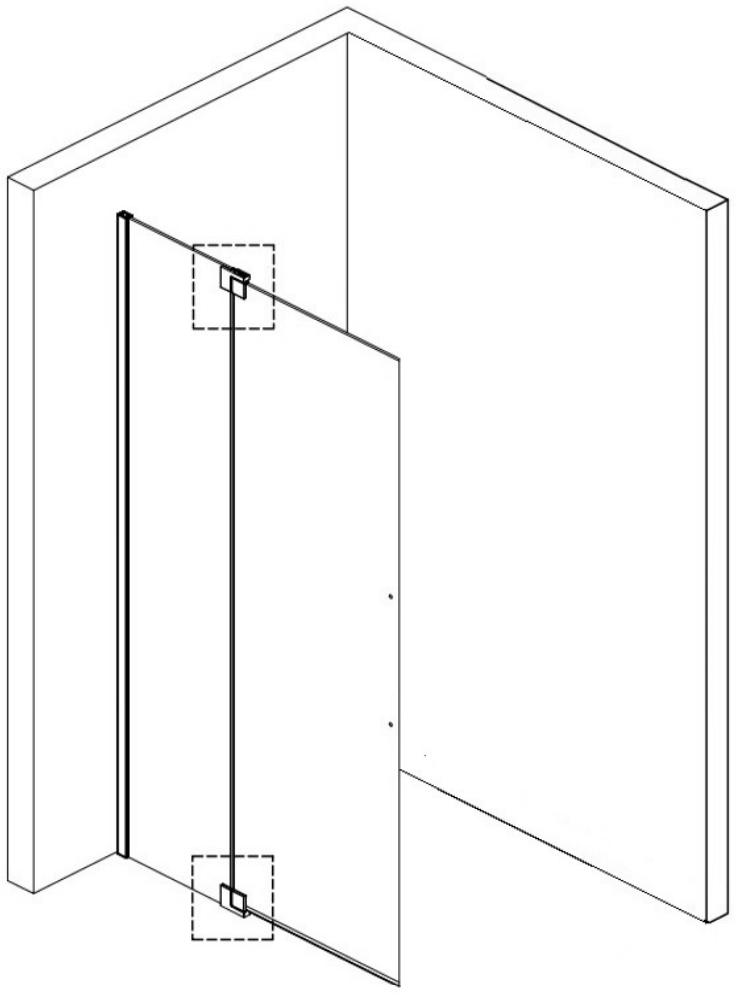

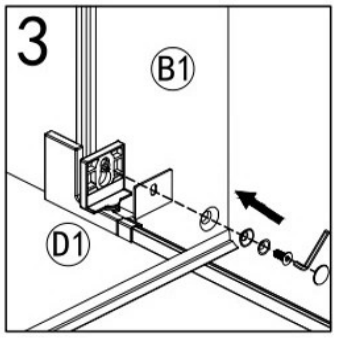
3
B1
D1

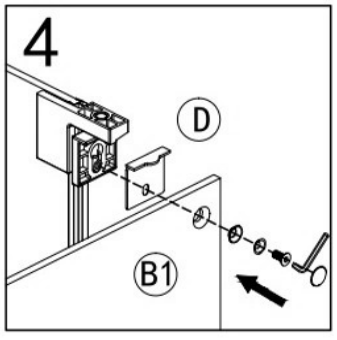
4
D
B1

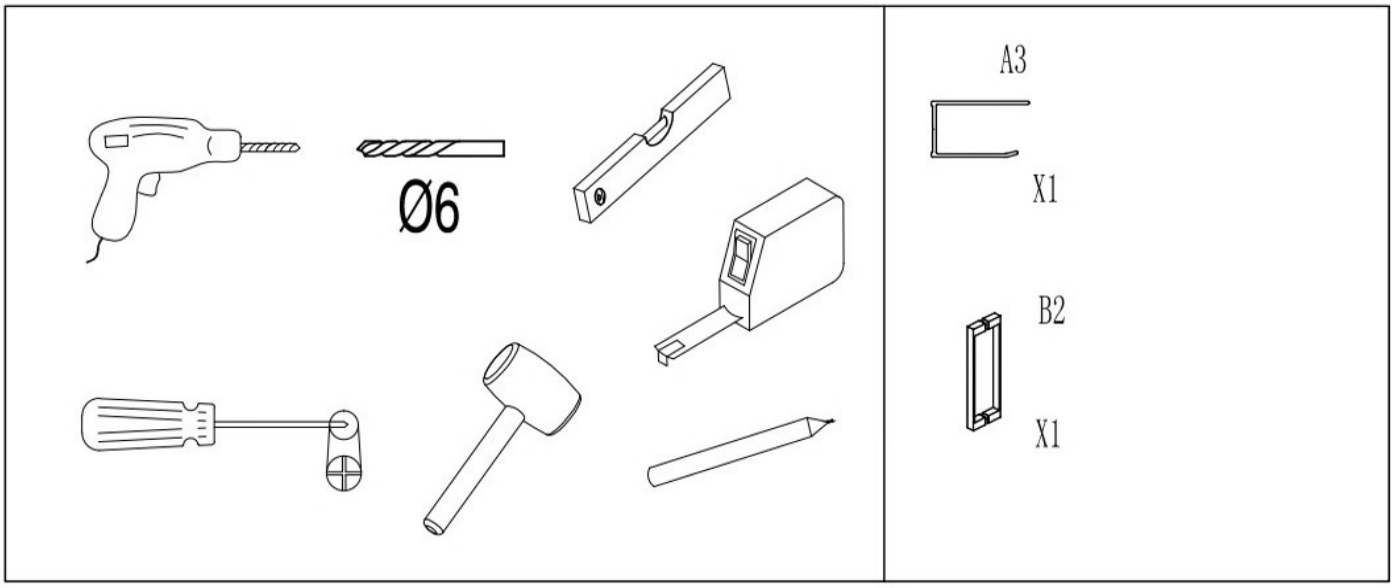
Ø6
A3
X1
B2
X1

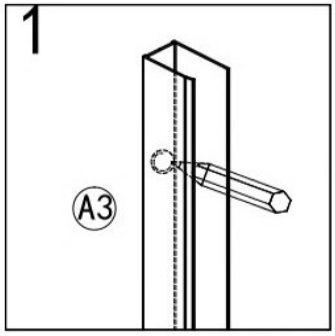
1
A3

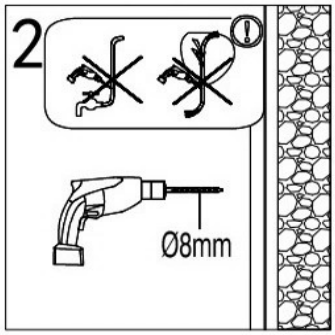
2
Ø8mm

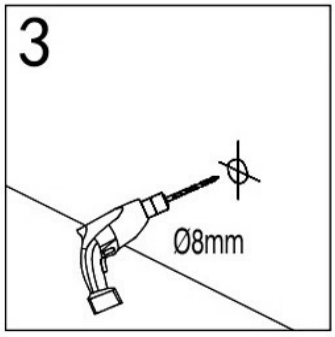
3
Ø8mm

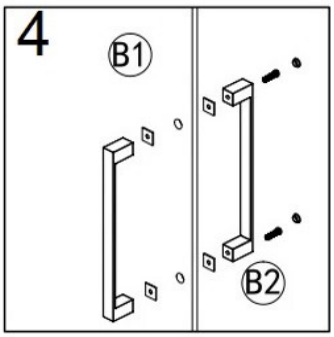
4
B1
B2

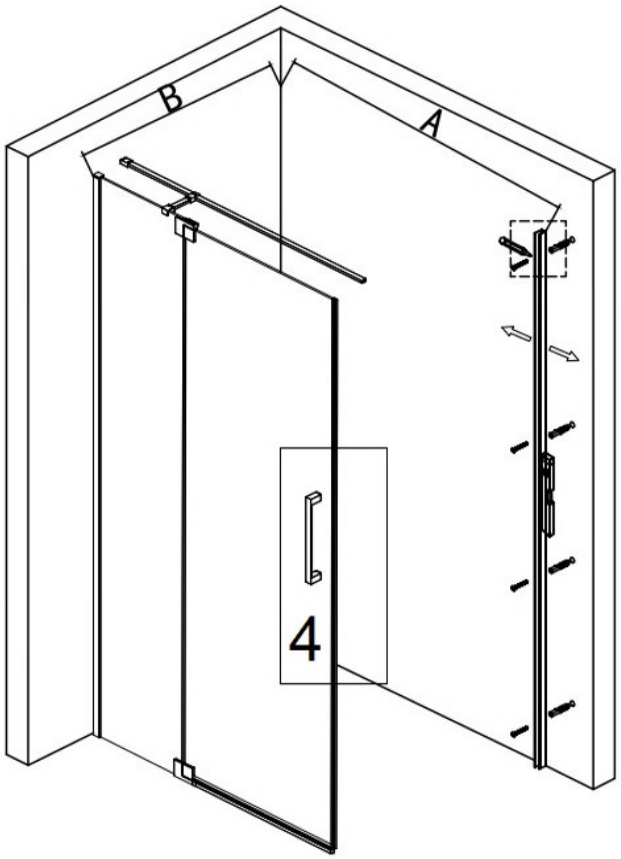
B
A
4

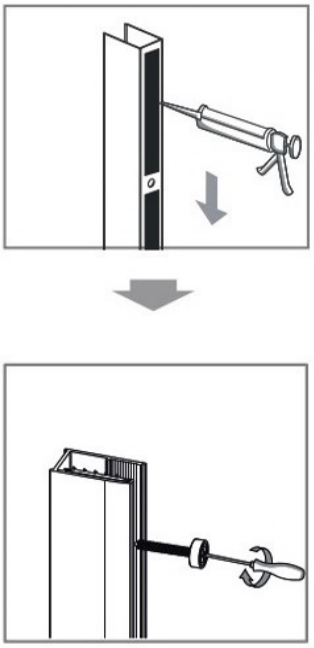

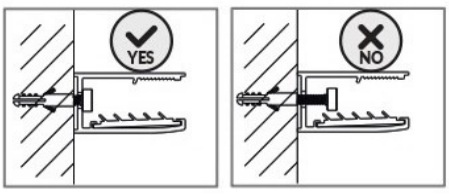
YES
NO

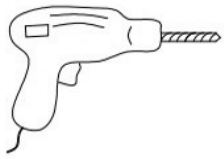


Ø2.8

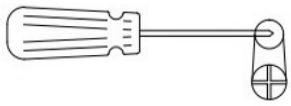


G3
X1

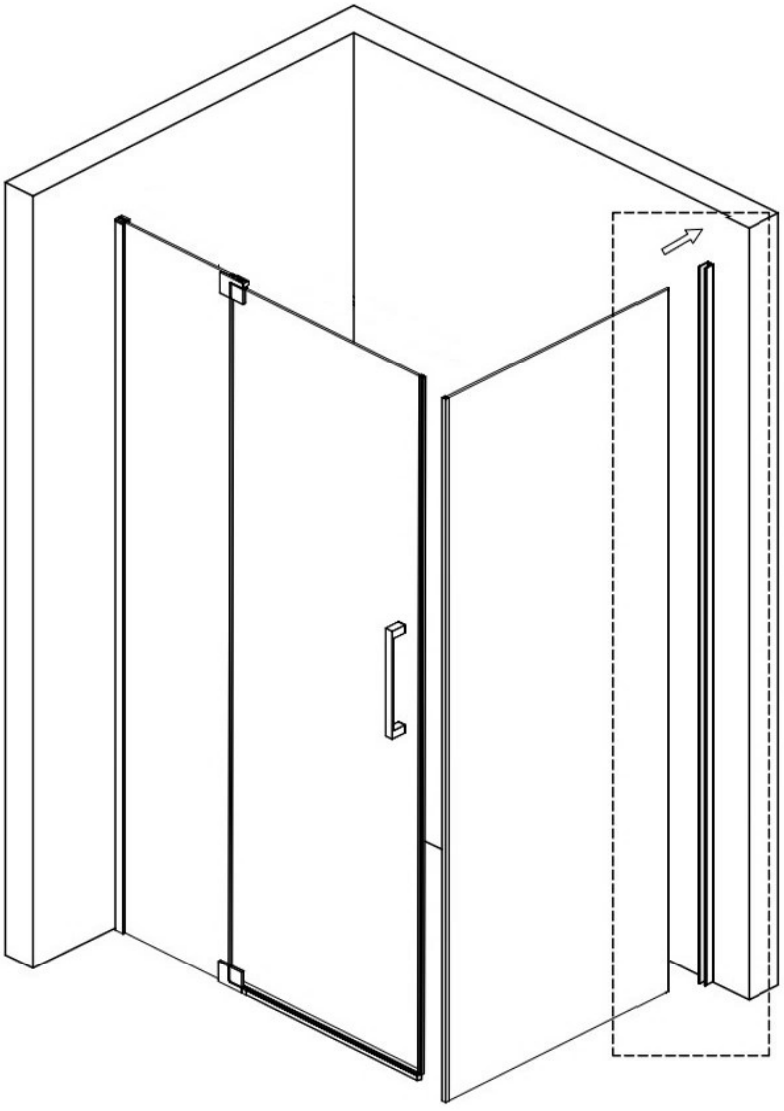

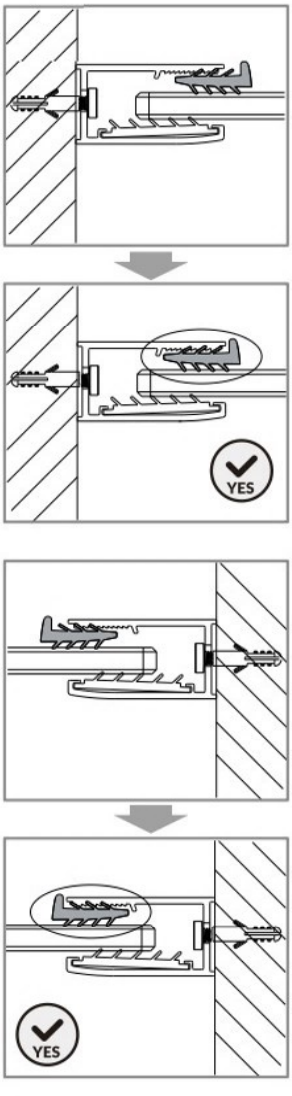
YES
YES

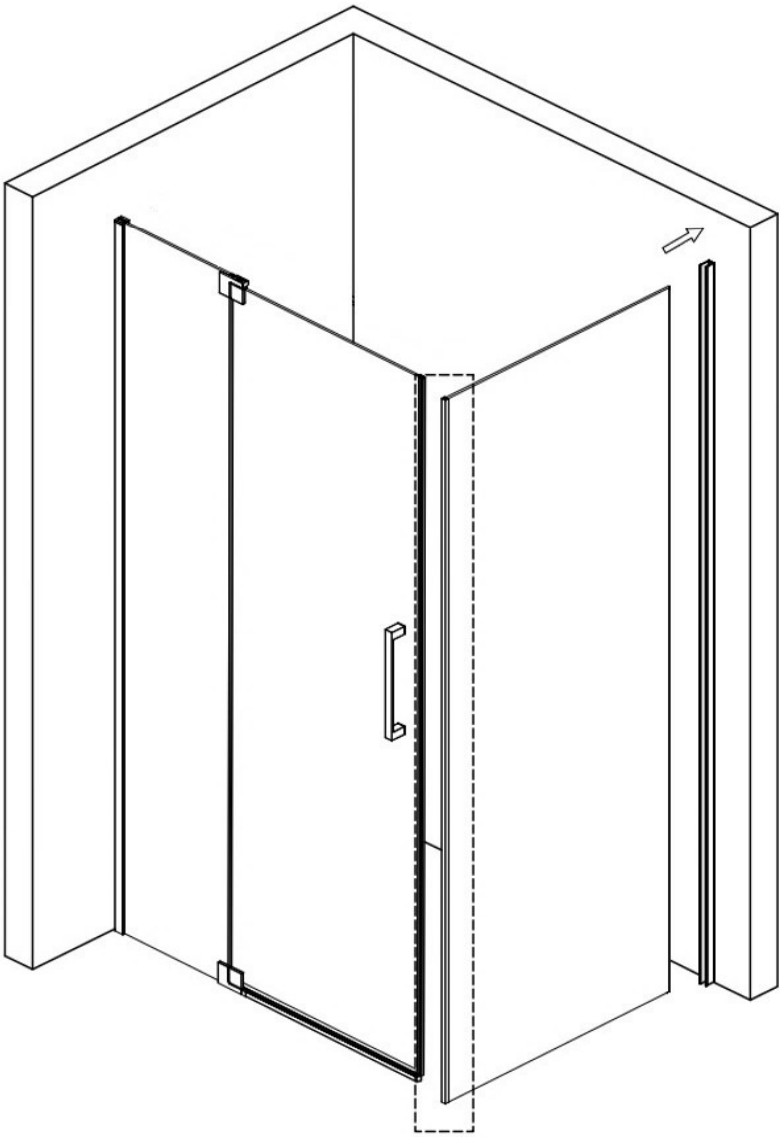

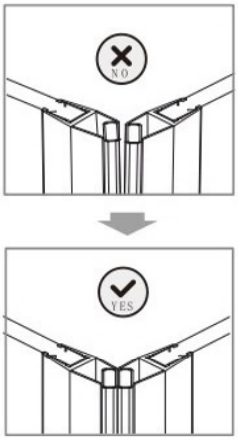
NO
YES

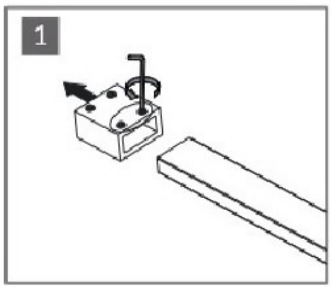
1

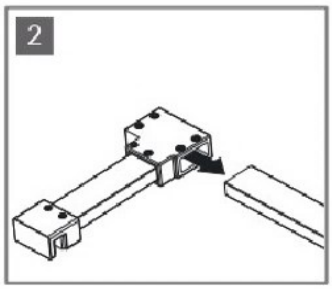
2

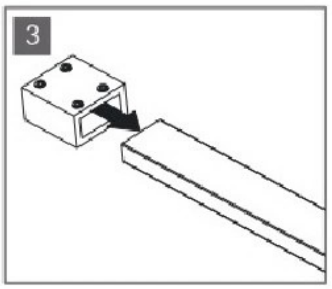
3

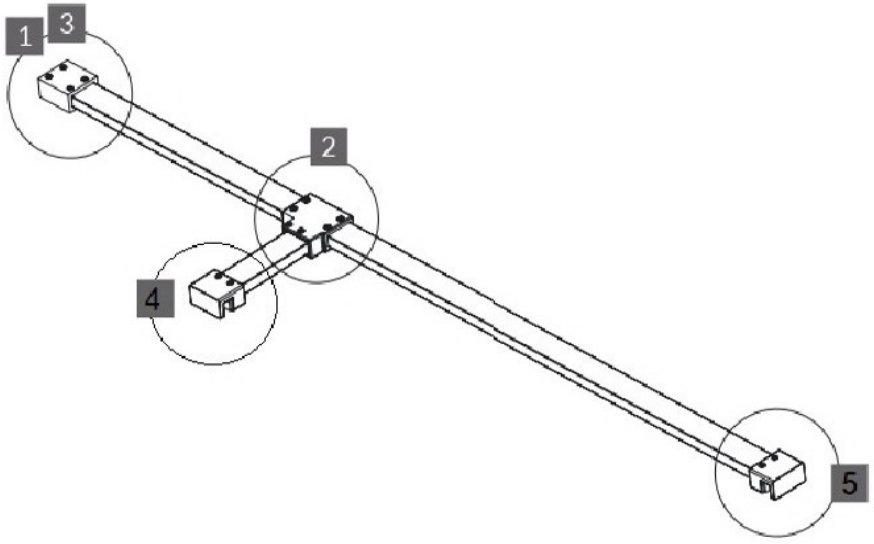
1
3
2
4
5

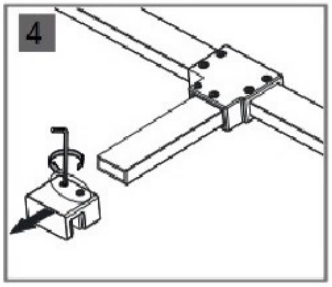
4

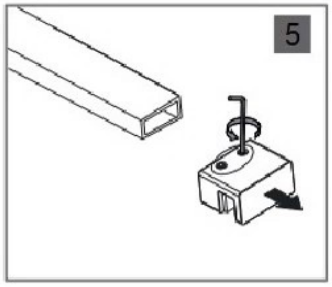
5

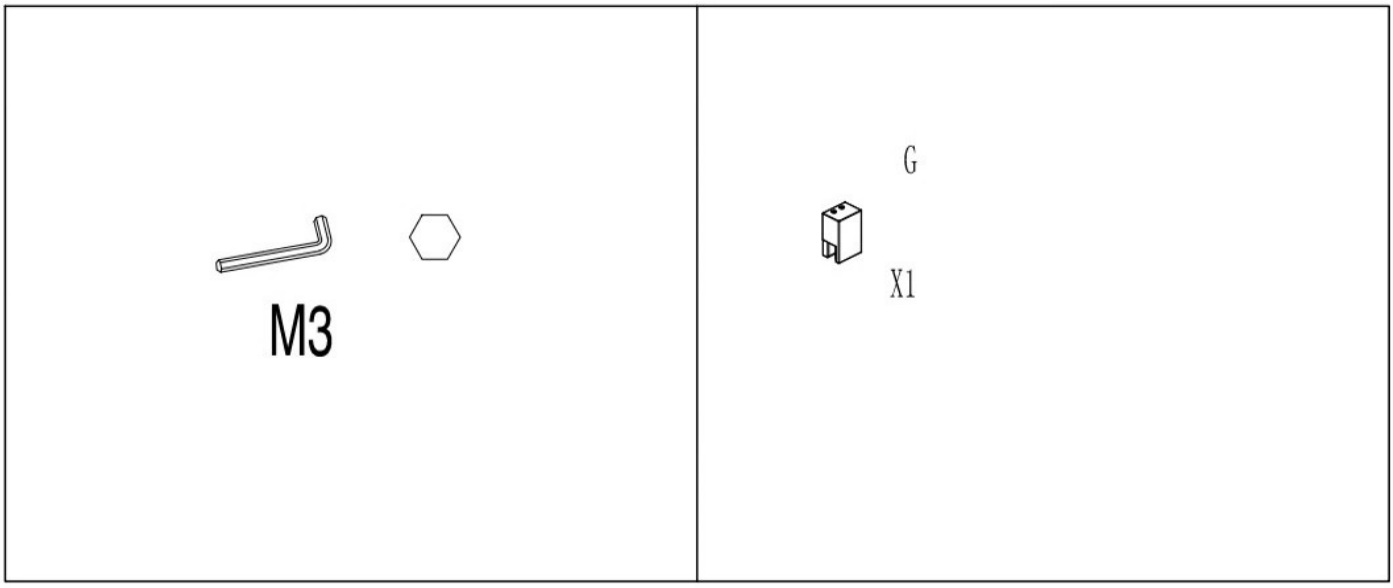
M3
G
X1

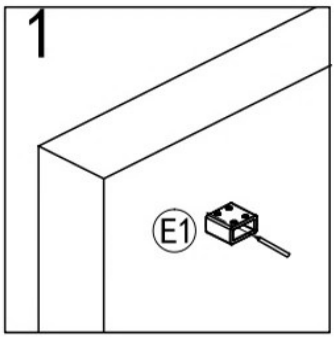
1
E1

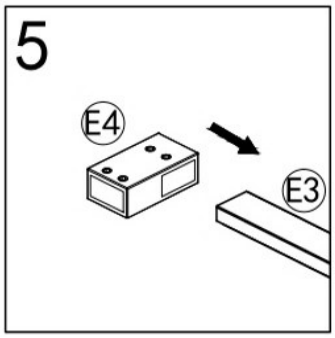
5
E4
E3

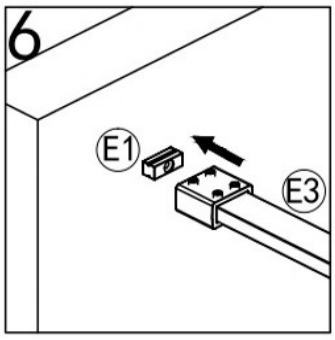
6
E1
E3

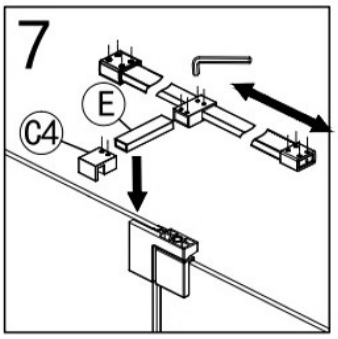
7
E
C4

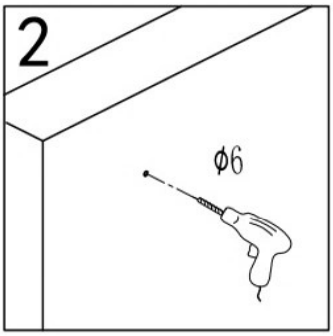
2
ϕ6

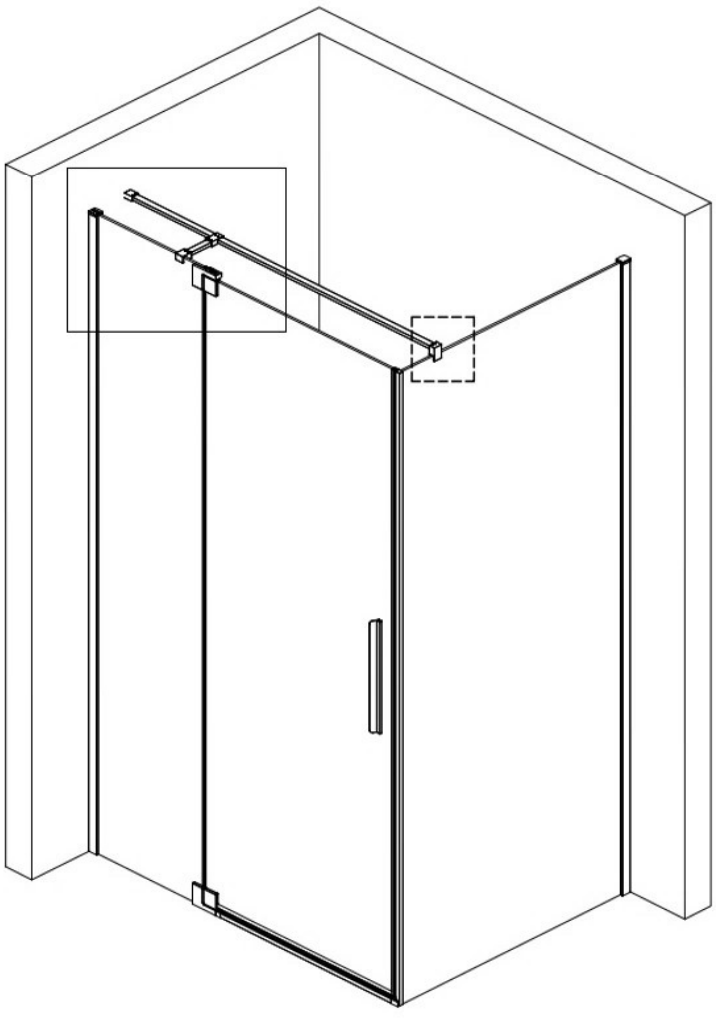

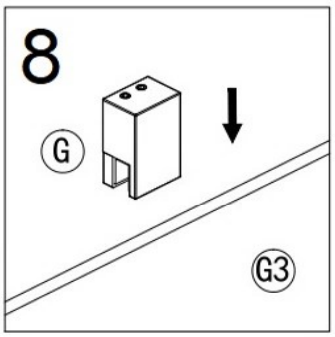
8
G
G3

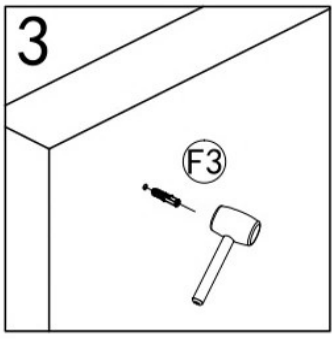
3
F3

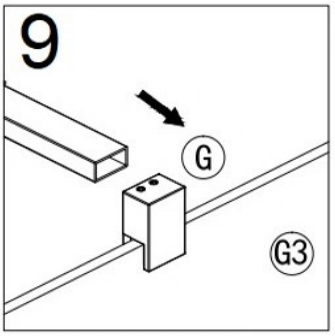
9
G
G3

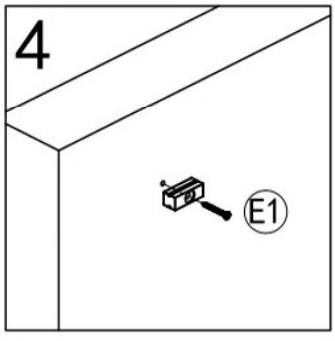
4
E1

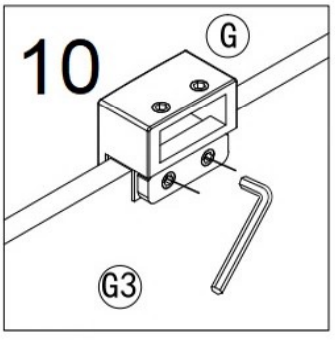
10
G
G3

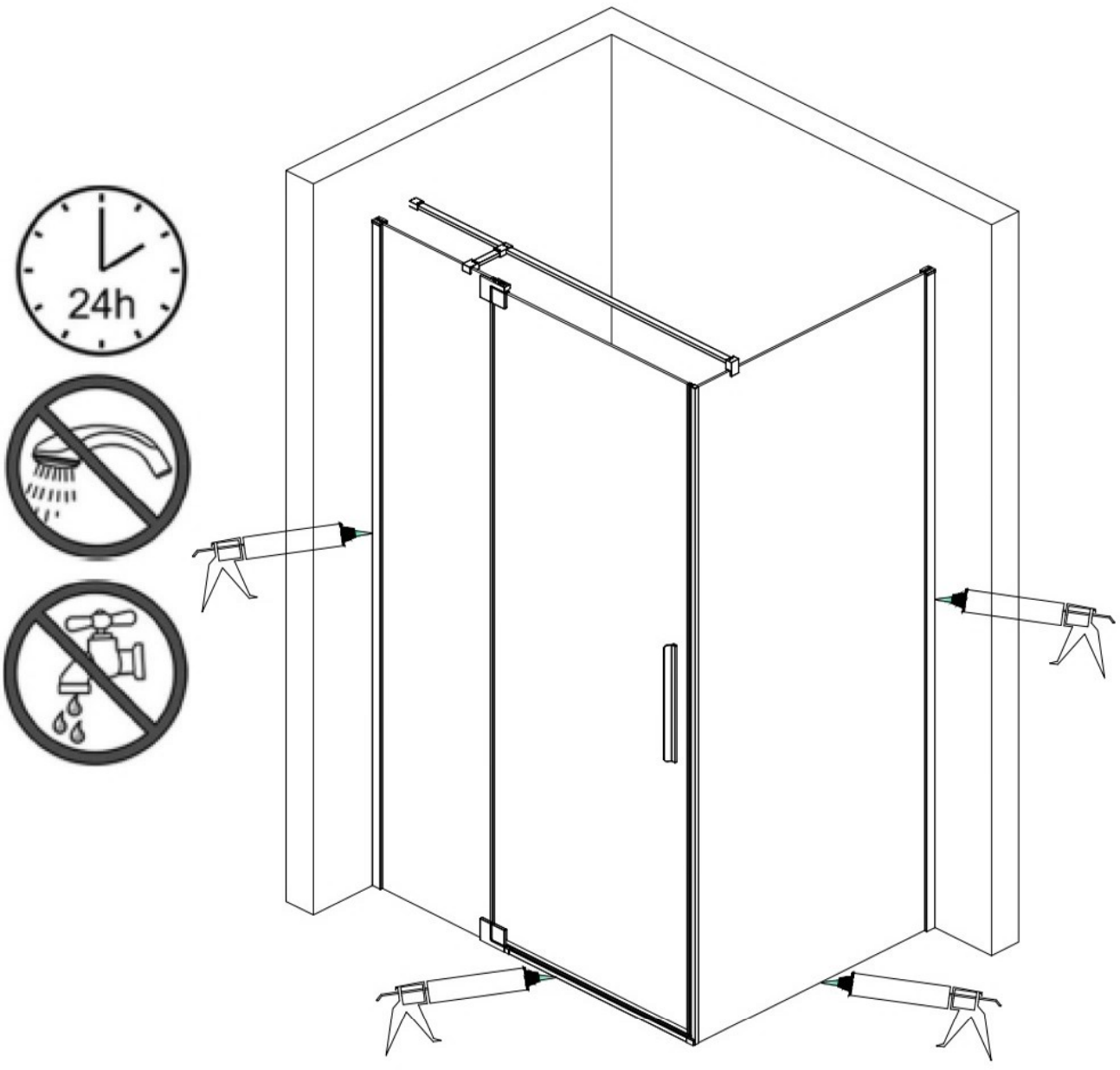
24h